Benzinrasenmäher Tandem 448 H ZH Kat

Art. Nr.: 26112

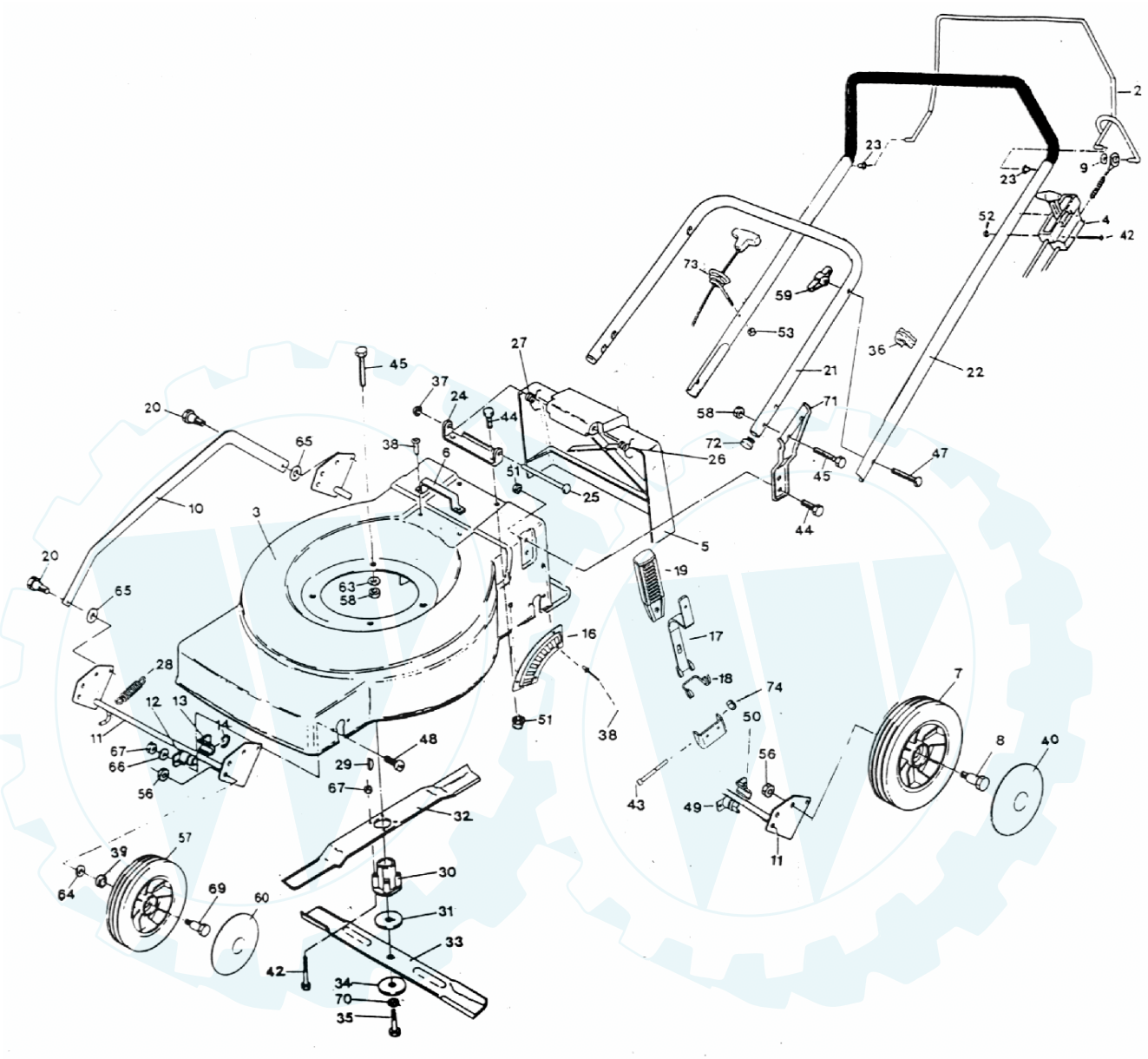

Benzinrasenmäher Tandem 448 H ZH Kat

Art. Nr.: 26112, 26101 mit Batteriestart

Art.Nr. 26112 Tandem 448 H ZH / 02 ET-Liste							Teile für Batteriestarteinrichtung	
Bild	**Teile.Nr.**	**Bezeichnung**	**St.**			**Teile.Nr.**	**Bezeichnung**	**St.**
	75590	Motor Tecumseh Centura 50 Kat	1			75600	Motor Tecumseh Centura 50 ES Kat	1
2	72930	Schaltbügel Br. 48 Ergo	1			75050	Blende-Griff Batteriestart	1
3	75280	Gehäuse 48 H ZH B.EL. 99 02	1			63940	Batterie 12 V	1
4	72890	Seilzug Br. T. m. Bowdenzug	1			63960	Zündschloß Batteriestart	1
5	72050	Klappe-Sicherheit 48 H	1			14340	Schutzkappe f. Zündschloß	1
6	62520	Tragegriff	1			63970	Kabelbaum	1
7	74220	Rad 200 mm Kugellager u. HV	2			64000	Ladegerät 87	1
8	65450	Radbolzen Kugellager u. HV	2			63930	Zündschlüssel Batteriestarter	2
9	17070	Krallenklemmscheibe M8	1			65630	Schelle Befestigung Kabelbaum	1
10	74810	Verstellgestänge ZH/98	1			65650	Senkschraube 5x10	2
11	74800	Achse ZH/98 hinten kompl.	1			64040	Gewindeformschraube 4x8	1
11	74890	Achse ZH/98 vorne kompl.	1			75140	Schraube-Linsen 6x25	2
12	62700	Lagerhälfte-links ZH	2			13370	Mutter M 6	2
13	62710	Lagerhälfte-rechts ZH	2			66160	Mutter M 5 selbstsichernd	2
14	62720	Halbmondring H 20x1,2	4			13300	Scheibe-Zahn A 6	2
16	74840	Rasterblech-Gehäuse ZH/98	1					
17	74870	Hebel-Verstell ZH/98	1					
18	74910	Torsionsfeder ZH 98	1					
19	74930	Handgriff-Verstellhebel ZH/98	1					
20	62790	Bolzen-Bund M6	2					
21	70340	Griffunterteil 48/91	1					
22	75040	Griffoberteil 48Ergo/98	1					
23	73100	Bundbuchse Br.Griff-O	2					
24	60410	Winkel-Halte Fangvorr. 85	1					
25	60510	Achse Sicherheitsklappe	1					
26	60450	Federschenkel links	1					
27	60490	Federschenkel rechts	1					
28	74920	Zugfeder ZH/98	2					
29	13890	Federkeil	1					
30	17640	Messerflansch 84 Rotor	1					
31	65590	Scheibe-Reib Messer	1					
32	19900	Messerbalken 48 H B Tandem	1					
33	15940	Messerbalken 46 B Tandem	1					
34	65660	Beilagscheibe Messer	1					
35	17660	Messerschraube 2 1/2 Zoll	1					
36	62410	Kabelklemme	1					
37	60570	Krallenklemmsch.-Achse Sicherhkl.	1					
38	12240	Nieten Tragegriff/Rasterblech	6					
39	75130	Ring-Distanz 17x10,5x5 Kunstst.	2					
40	74350	Zierkappe-Rad 200 mm	2					
42	12270	Sechskantschraube 5x40	6					
43	76010	Sechskantschraube 6x55	1					
44	17650	Sechskantschraube 8x12	6					
45	13550	Sechskantschraube 8x30	7					
47	75070	Flachrundschraube 8x45	2					
48	62510	Schraube 5x12 m. Kreuzschl.	8					
49	75210	Lagerhälfte-links ZH/98	2					
50	75220	Lagerhälfte-rechts ZH/98	2					
51	62770	Mutter Sperrzahn M8	6					
52	13380	Mutter M5	2					
53	13370	Mutter M6	1					
56	15490	Mutter flach-selbstsichernd M10	4					
57	68820	Rad 180 mm Kugellager	2					
58	13360	Mutter M8 selbstsichernd	7					
59	62730	Flügelmutter M8	2					
60	72320	Zierkappe-Rad 180 mm	2					
63	13100	Beilagscheibe A8	3					
64	13250	Beilagscheibe A10	2					

65	62570	Federscheibe B8 ZH	4					
66	10250	Beilagscheibe A5	8					
67	66160	Mutter M5 selbstsichernd	12					
69	17620	Radbolzen Kugellager o. HV	2					
70	13280	Zahnscheibe A10	1					
71	70320	Blech-Griffhalterung li.	1					
71	70330	Blech-Griffahlterung re.	1					
72	66550	Gleiter-Kunststoff 22 mm	2					
73	74730	Seilführung-Holmstart	1					
74	17360	Mutter M6 selbstsichernd	1					